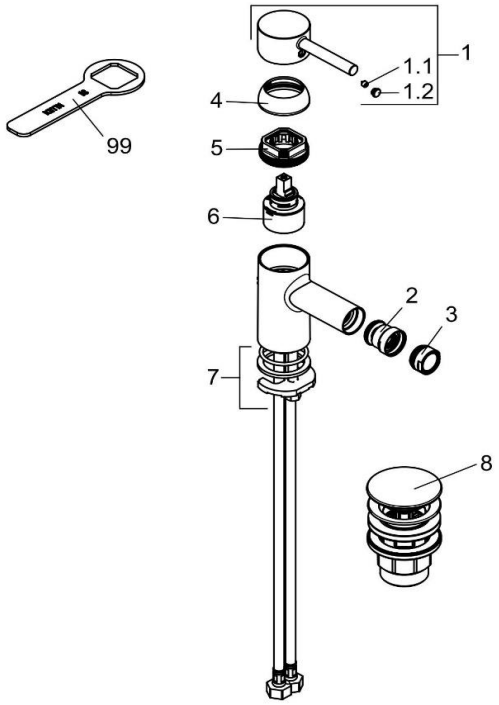

38533N076		Bidet - Einhandmischer DN 15	single lever bidet mixer DN 15
1	73731N0-00	HEBEL BOZZ	LEVER BOZZ
1.1	92204601-00	GEWINDESTIFT	GRUB SCREW
1.2	930197N0-00	STOPFEN	PLUG
2	75375N0-00	KUGELGELENK	BALL JOINT
3	74466N0-00	STRAHLREGLER	AERATOR
4	930186N0-00	ABDECKKAPPE	COVER CAP
5	82311500-00	SPANNSCHRAUBE	FASTENING SCREW
6	7560500-00	STEUEREINHEIT	CERAMIC CARTRIDGE
7	7459400-00	BEFESTIGUNGSSATZ	MOUNTING KIT
8	10426N0-00	PUSH OPEN VENTIL	PUSH OPEN VALVE

KLUDI