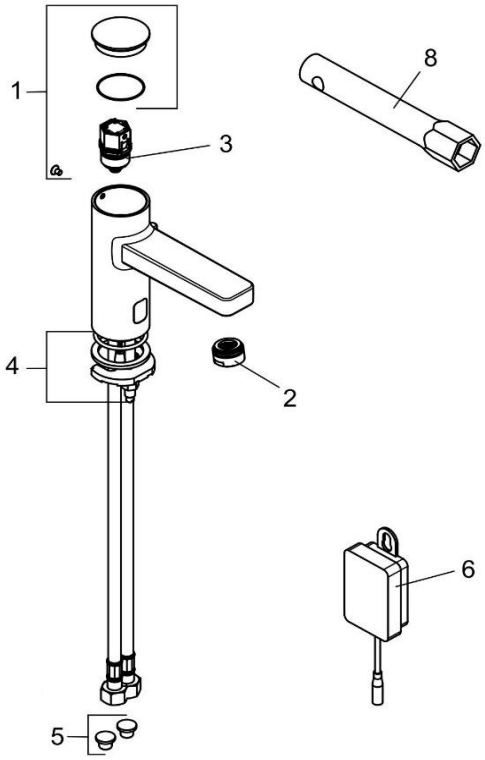

3810005WR		Elektronische Waschtischarmatur DN 15	electronic controlled pillar tap DN 15
1	7317705-00	ABDECKHAUBE	COVER HOOD
2	7304305-00	STRAHLREGLER	AERATOR
3	7605300-00	MAGNETVENTIL	MAGNETIC VALVE
4	7459400-00	BEFESTIGUNGSSATZ	MOUNTING KIT
5	7317435-00	SIEBDICHTUNG	MESH GASKET
6	7678800-00	BATTERRIEFACH	BATTERY BOX
7	92917600-00	SECHSKANTSCHLÜSSEL	HEXAGON KEY