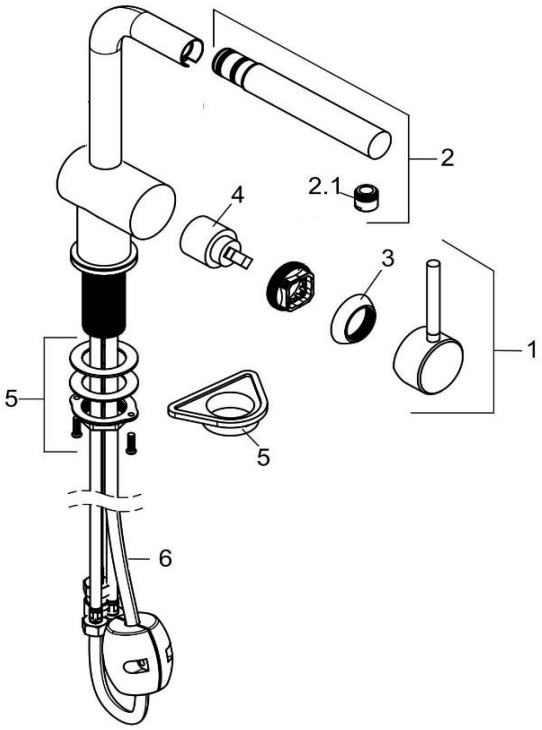

45851F877		Spültisch- Einhandmischer m Auszugsauslauf	single lever sink w. pull out spout
1	73873F8-00	HEBEL L STEEL	LEVER L STEEL
2	73876F8-00	AUSZUGS - AUSLAUF	PULL OUT SPOUT
2.1	73878F8-00	STRAHLREGLER	AERATOR
3	73874F8-00	ABDECKKAPPE	COVER CAP
4	7367500-00	STEUEREINHEIT	CERAMIC CARTRIDGE
5	7368500-00	BEFESTIGUNGSSATZ	MOUNTING KIT
6	7387500-00	BRAUSESCHLAUCH	SHOWER HOSE