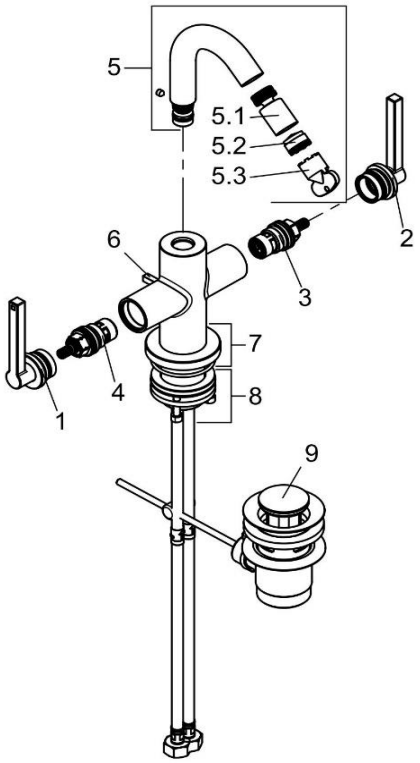

203133915		Bidetarmatur DN 15	bidet mixer DN 15
1	7375939-00	GRIFF H - NOVA FONTE	HANDLE H - NOVA FONTE
2	7375839-00	GRIFF C - NOVA FONTE	HANDLE C - NOVA FONTE
3	7663900-00	KERAMIK - OBERTEIL	CERAMIC HEAD PART
4	7667600-00	KERAMIK - OBERTEIL	CERAMIC HEAD PART
5	7302039-00	AUSLAUF	SPOUT
5.1	7303139-00	KUGELGELENK	BALL JOINT
5.2	7372100-00	STRAHLREGLER	AERATOR
5.3	93104000-00	STRAHLREGLERSCHLÜSSEL	WRENCH FOR AERATOR
6	7376739-00	ZUGSTANGE	LIFT ROD
7	7376839-00	ROSETTE	ESCUTCHEON
8	7883000-00	BEFESTIGUNGSSATZ	MOUNTING KIT
9	7654539-00	ABLAUFGARNITUR	POP UP WASTE