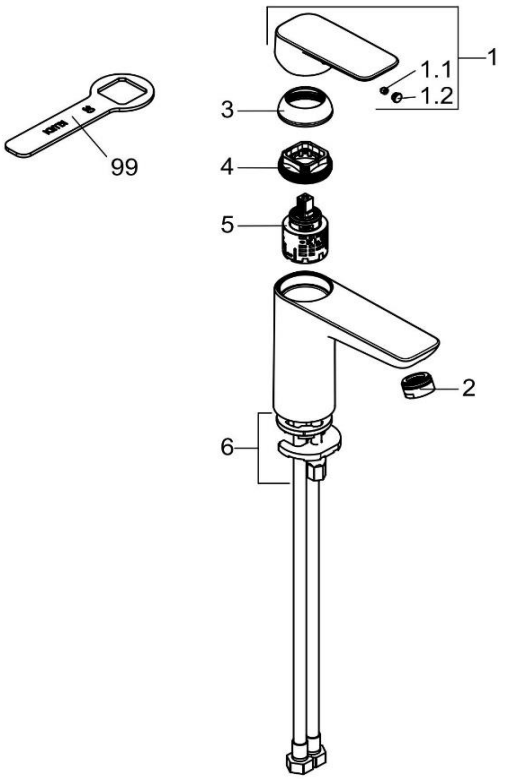

401983975		Waschtisch-Einhandmischer DN 15	single lever basin mixer DN 15
1	7390739-00	HEBEL PURE & STYLE	LEVER PURE & STYLE
1.1	92204601-00	GEWINDESTIFT	GRUB SCREW
1.2	93019739-00	STOPFEN	PLUG
2	7300439-00	STRAHLREGLER	AERATOR
3	93090839-00	ABDECKKAPPE	COVER CAP
4	93033300-00	SPANNSCHRAUBE	FASTENING SCREW
5	7593100-00	STEUEREINHEIT	CERAMIC CARTRIDGE
6	7330000-00	BEFESTIGUNGSSATZ	MOUNTING KIT
99	92914900-00	SPANNSCHRAUBENSCHLÜSSEL	WRENCH FOR FASTENING SCREW

KLUDI