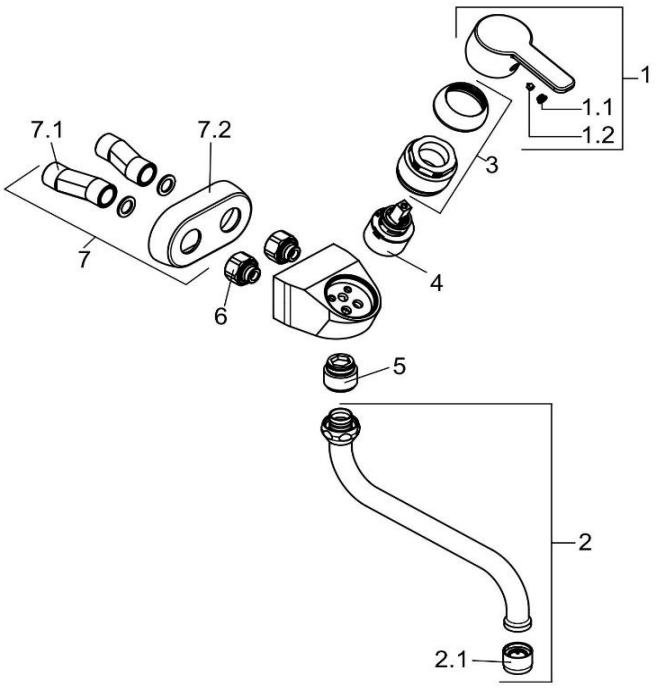

379140575		Spültisch-Wand-Einhandmischer DN 15	wall mounted single lever sink mixer DN 15
1	7495005-00	HEBEL LOGO NEO	LEVER LOGO NEO
1.1	93089705B-00	STOPFEN	PLUG
1.2	92204601-00	GEWINDESTIFT	GRUB SCREW
2	7541905-00	AUSLAUF	SPOUT
2.1	7538205-00	STRAHLREGLER	AERATOR
3	7413805-00	ABDECKKAPPE	COVER CAP
4	7560500-00	STEUEREINHEIT	CERAMIC CARTRIDGE
5	7565705-00	ANSCHLUSSNIPPEL	CONNECTING NIPPLE
6	7595405-00	WANDARMATURENANSCHLUSS	WALL CONNECTING NIPPLE
7	7595505-00	S - ANSCHLUSS	S - CONNECTIONS
7.1	7573800-00	S - ANSCHLUSS	S - CONNECTIONS
7.2	92301705-00	ROSETTE	ESCUTCHEON