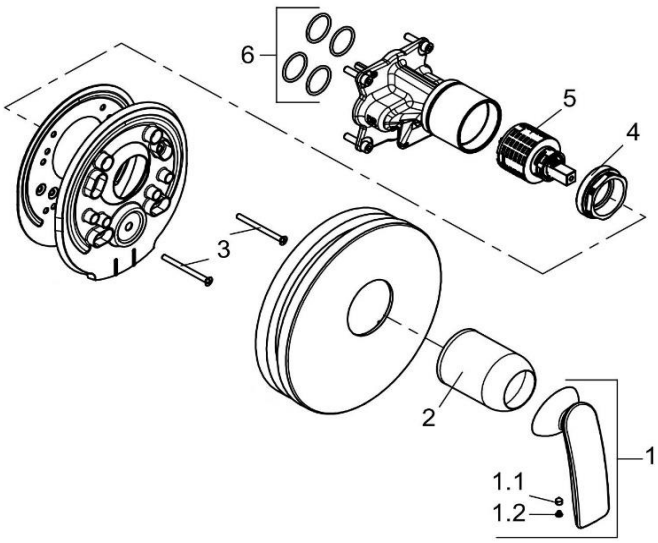

526559175		Unterputz-Brause-Einhandmischer	concealed single lever shower mixer
1	7499043-00	HEBEL BALANCE	LEVER BALANCE
1.1	92204601-00	GEWINDESTIFT	GRUB SCREW
1.2	7488700-00	STOPFEN	PLUG
2	92059105-00	ABDECKHÜLSE	COVER SLEEVE
3	7446335-00	SCHRAUBEN SET	SCREW SET
4	92266837-00	SPANNSCHRAUBE	FASTENING SCREW
5	7685600-00	STEUEREINHEIT	CERAMIC CARTRIDGE
6	7301100-00	DICHTUNGSSATZ	SEALING SET