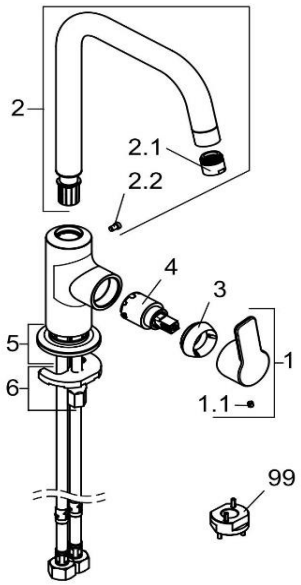

370240565		Waschtisch-Einhandmischer DN 15	single lever basin mixer DN 15
1	7367305-00	HEBEL PURE & EASY	LEVER PURE & EASY
1.1	91726335-00	GEWINDESTIFT	GRUB SCREW
2	7319305-00	AUSLAUF	SPOUT
2.1	7523505-00	STRAHLREGLER	AERATOR
2.2	92218135-00	GEWINDESTIFT	GRUB SCREW
3	92217005-00	SPANNSCHRAUBE	FASTENING SCREW
4	7486800-00	STEUEREINHEIT	CERAMIC CARTRIDGE
5	7319405-00	ROSETTE	ESCUTCHEON
6	7875500-00	BEFESTIGUNGSSATZ	MOUNTING KIT
99	92916500-00	SPANNSCHRAUBENSCHLÜSSEL	WRENCH FOR FASTENING SCREW