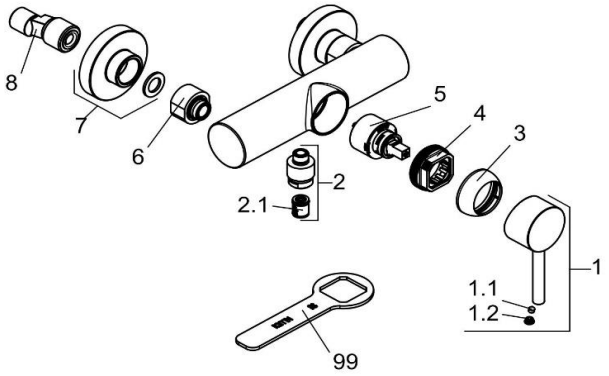

38831N076		Brause-Einhandmischer DN 15	single lever shower mixer DN 15
1	73731N0-00	HEBEL BOZZ	LEVER BOZZ
1.1	92204601-00	GEWINDESTIFT	GRUB SCREW
1.2	930197N0-00	STOPFEN	PLUG
2	74418N0-00	BRAUSEANSCHLUSSNIPPEL	SHOWER CONNECTING NIPPLE
2.1	7510600-00	RÜCKFLUSSVERHINDERER	BACK FLOW PREVENTER
3	930186N0-00	ABDECKKAPPE	COVER CAP
4	82311500-00	SPANNSCHRAUBE	FASTENING SCREW
5	7560500-00	STEUEREINHEIT	CERAMIC CARTRIDGE
6	75335N0-00	WANDARMATURENANSCHLUSS	WALL CONNECTING NIPPLE
7	73747N0-00	ROSETTE	ESCUTCHEON
8	7655100-00	S - ANSCHLUSS	S - CONNECTIONS
99	92907700-00	SPANNSCHRAUBENSCHLÜSSEL	WRENCH FOR FASTENING SCREW

KLUDI