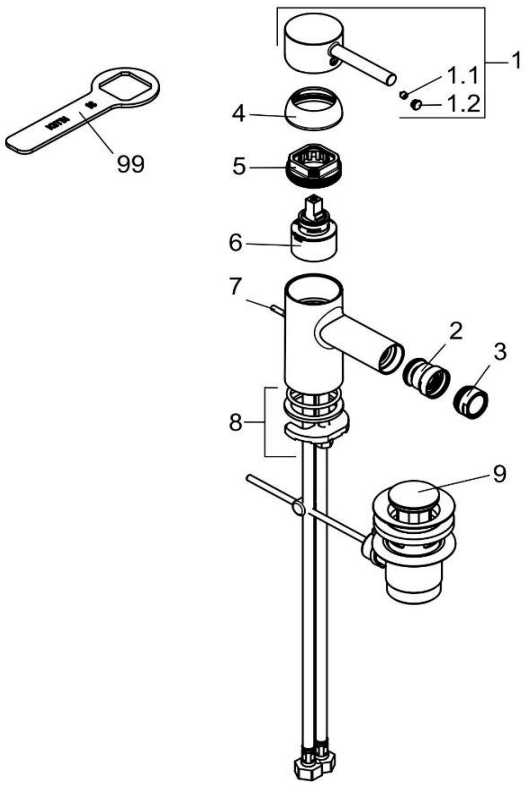

385335376		Bidet- Einhandmischer DN 15	single lever bidet mixer DN 15
1	7373153-00	HEBEL BOZZ	LEVER BOZZ
1.1	92204601-00	GEWINDESTIFT	GRUB SCREW
1.2	93019753-00	STOPFEN	PLUG
2	7537553-00	KUGELGELENK	BALL JOINT
3	7446653-00	STRAHLREGLER	AERATOR
4	93018653-00	ABDECKKAPPE	COVER CAP
5	82311500-00	SPANNSCHRAUBE	FASTENING SCREW
6	7560500-00	STEUEREINHEIT	CERAMIC CARTRIDGE
7	91701553-00	ZUGSTANGE	LIFT ROD
8	7459400-00	BEFESTIGUNGSSATZ	MOUNTING KIT
9	7654553-00	ABLAUFGARNITUR	POP UP WASTE
99	92907700-00	SPANNSCHRAUBENSCHLÜSSEL	WRENCH FOR FASTENING SCREW

KLUDI