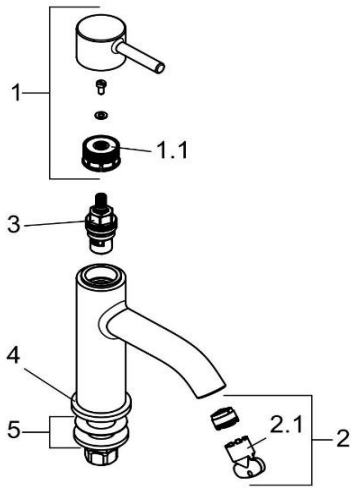

381180576		Standventil DN 15	pillar valve DN 15
1	7373205-00	HEBEL BOZZ	LEVER BOZZ
1.1	93034221-00	RASTBUCHSE	HOLD BUSHING
2	7509300-00	STRAHLREGLER	AERATOR
2.1	93104000-00	STRAHLREGLERSCHLÜSSEL	WRENCH FOR AERATOR
3	7505400-00	KERAMIK - OBERTEIL	CERAMIC HEAD PART
4	7307105-00	ROSETTE	ESCUTCHEON
5	7307000-00	BEFESTIGUNGSSATZ	MOUNTING KIT

KLUDI