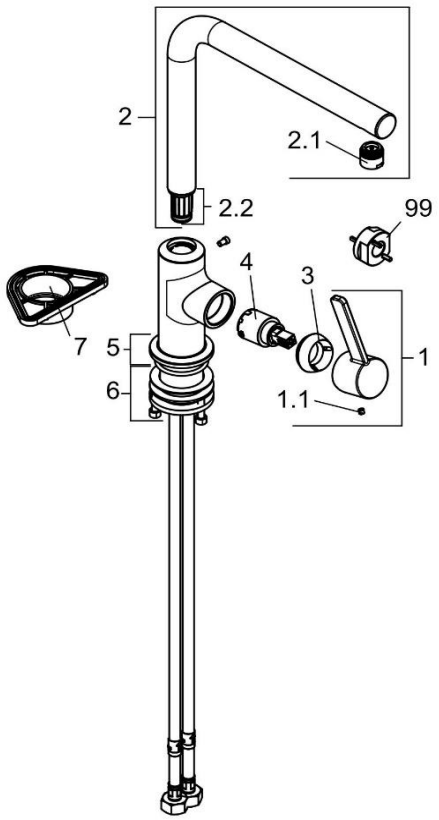

408033975		Spültisch-Einhandmischer DN 15	single lever sink mixer DN 15
1	7315439-00	HEBEL L-INE	LEVER L-INE
1.1	91726335-00	GEWINDESTIFT	GRUB SCREW
2	7319939-00	AUSLAUF	SPOUT
2.1	7530839-00	STRAHLREGLER	AERATOR
2.2	7373400-00	ZUBEHÖRTÜTE	ACCESSORIES BAG
3	92217039-00	SPANNSCHRAUBE	FASTENING SCREW
4	7486800-00	STEUEREINHEIT	CERAMIC CARTRIDGE
5	7319739-00	ROSETTE	ESCUTCHEON
6	7883000-00	BEFESTIGUNGSSATZ	MOUNTING KIT
7	93001600-00	VERSTÄRKUNGSPLATTE	STABILIZER PLATE
99	92916500-00	SPANNSCHRAUBENSCHLÜSSEL	WRENCH FOR FASTENING SCREW