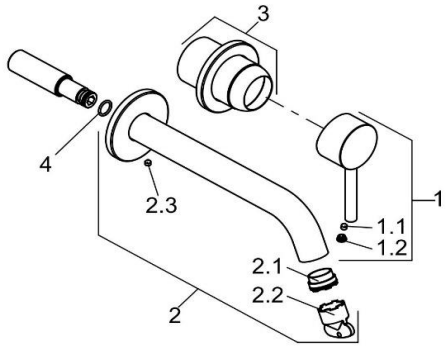

38245N076		Unterputz-Waschtisch-Zweiloch-Wand- Einhandmischer	concealed two hole wall mounted basin mixer
1	73731N0-00	HEBEL BOZZ	LEVER BOZZ
1.1	92204601-00	GEWINDESTIFT	GRUB SCREW
1.2	930197N0-00	STOPFEN	PLUG
2	73745N0-00	AUSLAUF	SPOUT
2.1	7881000-00	STRAHLREGLER	AERATOR
2.2	93087600-00	STRAHLREGLERSCHLÜSSEL	WRENCH FOR AERATOR
3	73746N0-00	ABDECKHÜLSE + ROSETTE	COVER SLEEVE + ESCUTCHEON
4	82520311-00	O - RING	O - RING