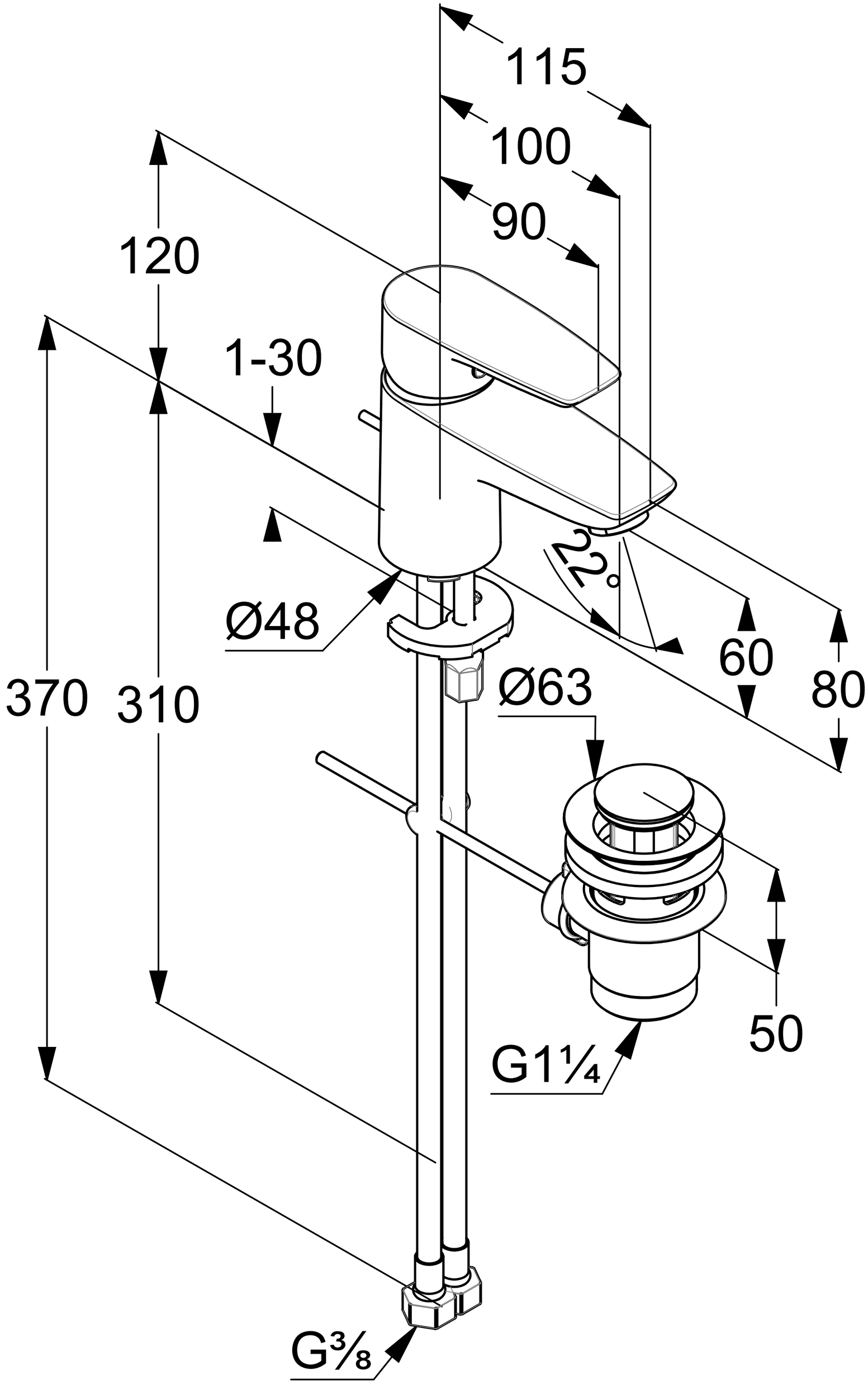
115
100
90
120
1-30
22°
Ø48
60
80
370
310
Ø63
50
G1¼
G⅜