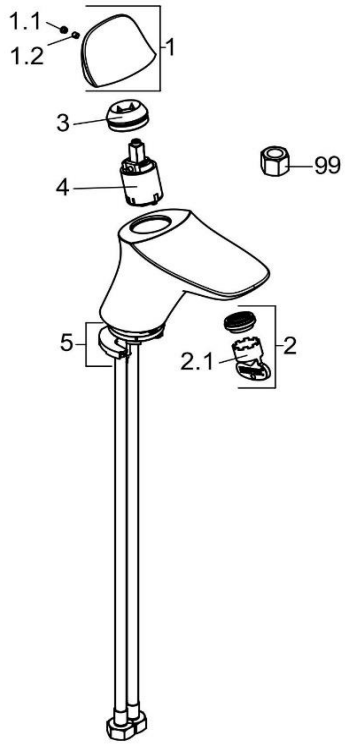

530280575		Waschtisch-Einhandmischer DN 15	single lever basin mixer DN 15
1	7307605-00	HEBEL AMBA	LEVER AMBA
1.1	93106905-00	STOPFEN	PLUG
1.2	91726335-00	GEWINDESTIFT	GRUB SCREW
2	7309800-00	STRAHLREGLER	AERATOR
2.1	93087500-00	STRAHLREGLERSCHLÜSSEL	WRENCH FOR AERATOR
3	92110505-00	SPANNSCHRAUBE	FASTENING SCREW
4	7661900-00	STEUEREINHEIT	CERAMIC CARTRIDGE
5	7591200-00	BEFESTIGUNGSSATZ	MOUNTING KIT
99	92901800-00	SPANNSCHRAUBENSCHLÜSSEL	WRENCH FOR FASTENING SCREW